ТОО СП Промышленная Экология

Продажа строительного и промышленного оборудования.

г. Усть-Каменогорск, 070016 ул. Головкава -30.
т. (7232) 601232, бух 219282, сбыт 7055000173
E-mail: bliaz@mail.ru

http://too-sp-promyshlennay.kazprom.net/

Леса стоечные приставные рамного типа высотой до 40м

02.02.15

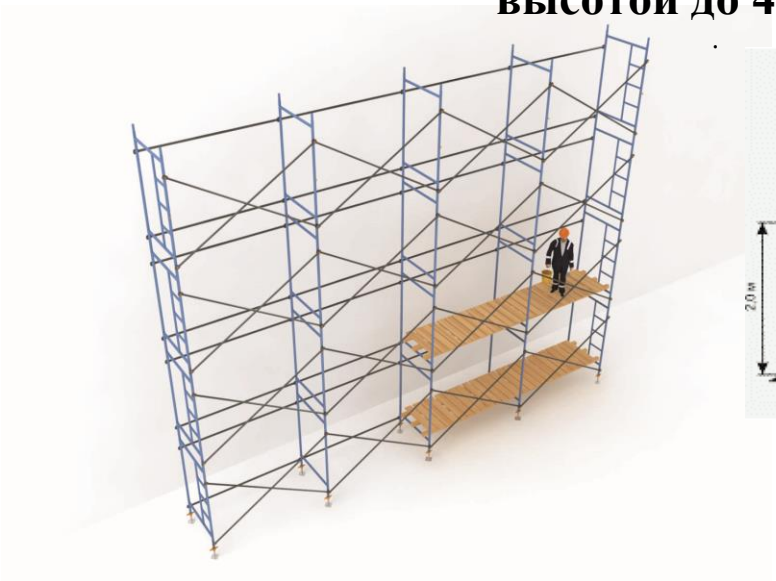

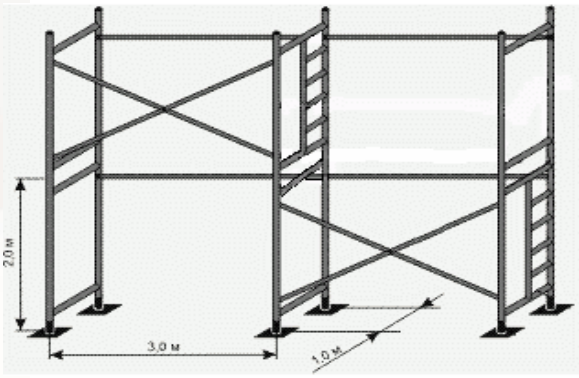

Флажковый метод крепления

Технические характеристики

Максимальная высота лесов	40 м
Несущая труба: диаметр/толщина стенки	42мм /1,5мм
Нормативная поверхностная нагрузка	200 кгс/м^2
Шаг рам по высоте	2 м
Шаг рам вдоль стены	3 м
Ширина прохода между стойками рам	0,95 м

- Продукция сертифицирована

Наименование	Цена, тенге.
Рама с лестницей	6100,00
Рама проходная	5700,00
Горизонталь	1560,00
Диагональная связь	3200,00
Опорная пята	650,00
Анкерное крепление 200 мм.	750,00
Анкерное крепление 500 мм.	1050,00
Ригель	4600,00
Настил деревянный 1м.*1м.	2500,00
Настил металлический 0,35м.*3м.	13000,00
Сетка фасадная 70г/м2 3м.*50м.	2 8500,00
Сетка фасадная 40г/м2 3м.*100м.	28000,00
Сетка фасадная 40г/м2 4м.*100м.	37500,00
Хомут кованный глухой(неповоротный) под трубу 48мм.* 48мм.(оцинкованные)	1900,00
Хомут кованный поворотный под трубу 48мм. 48мм. (оцинкованные)	2000,00

Существует гибкая система скидок! 8-7055000173 Игорь